Art. N504S

Gruppo lavabo 3 fori - VENEZIA IN

- interasse bocca 15 cm
- senza maniglie
- limitatore di portata 5 l/min a 3 bar
- vitone ceramico 90°
- flessibili di alimentazione
- con scarico a pressione

N.B. maniglie da ordinare separatamente, consultare la sezione "Maniglie"
Finiture:

☐	**Cromo**	29 02 N504S
☐	**Nickel PVD**	29 95 N504S
☐	**Matt Gun Metal PVD**	29 P5 N504S
☐	**Matt British Gold PVD**	29 P6 N504S
☐	**Matt Copper PVD**	29 P9 N504S
☐	**Oro Plus**	29 01 N504S

Progetto:

Stanza:

Data:

Commento:

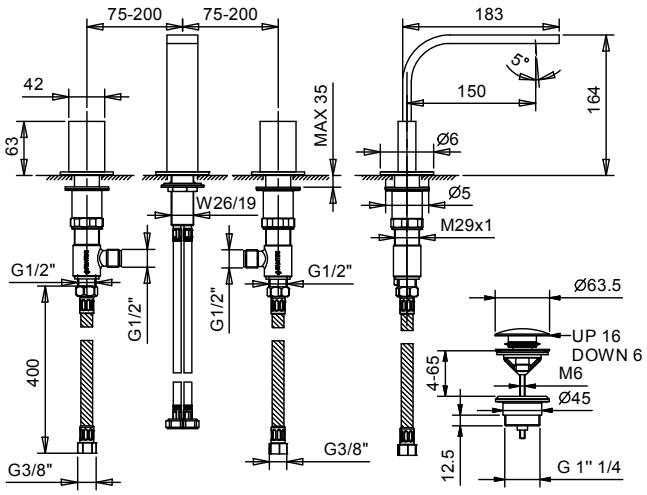

Certificazioni:

ATTESTATION DE CONFORMITÉ SANITAIRE ACS

lead free